IA2500

hasta 3.500 macetas/hora - LLENADORA DE MACETAS AUTOMÁTICA

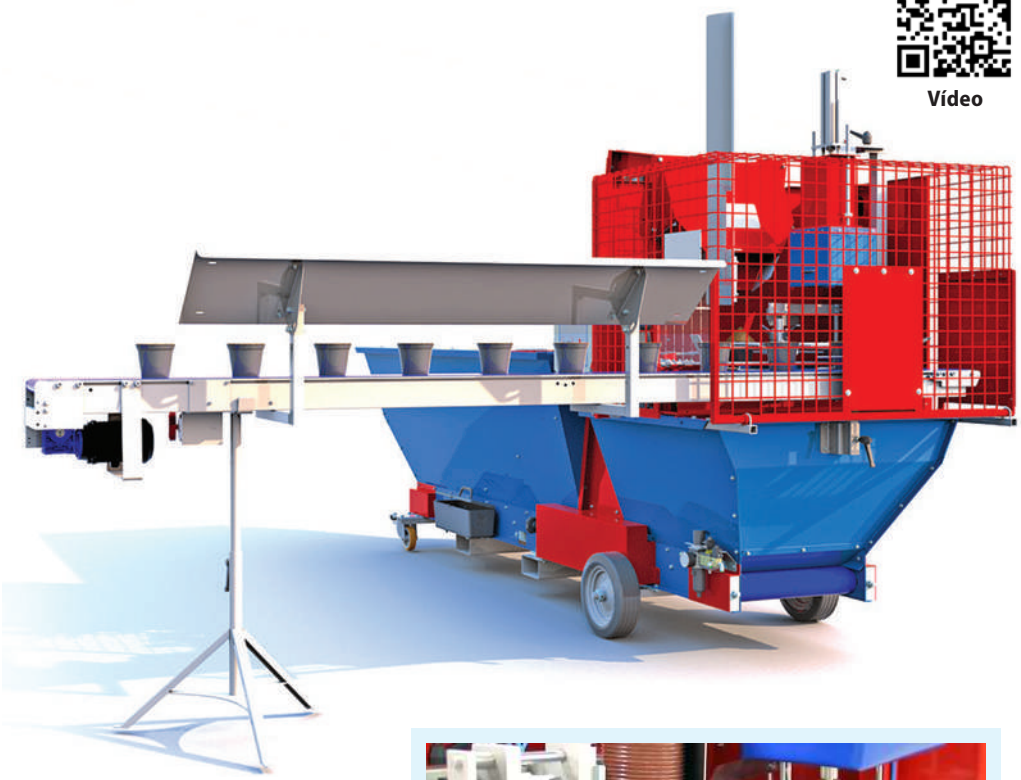

Vídeo

IA2500 con **cabezal individual** con macetas termoformadas.

DATOS TÉCNICOS	UDM	IA2500
PRODUCCIÓN HORARIA (máx) - cabezal doble, maceta Ø 8cm	macetas/hora	3500
PRODUCCIÓN HORARIA (máx) - cabezal individual, maceta Ø 8cm	macetas/hora	2400
CAPACIDAD TOLVA (estándar)	l	1100
POTENCIA INSTALADA	kW	2
CONSUMO AIRE	l/min	135
ALTURA OPERATIVA	mm	980
PESO	kg	745

DESCRIPCIÓN DE LAS MÁQUINAS

Las llenadoras automáticas IA2500 y IA2400 son máquinas rápidas y precisas, adecuadas tanto para pequeñas como para grandes producciones.

Las regulaciones están centralizadas y son de fácil configuración y pueden manejar tanto macetas redondas como cuadradas, para un diámetro que va de 8 a 24 cm.

En la IA2500 la tolva de carga de sustrato está colocada en la parte de atrás del carrusel de salida de las macetas: esto permite realizar fácilmente la operación de alimentación de la misma sin interrupciones del ciclo de trabajo.

En la IA2400, en cambio, la tolva de carga está colocada frontalmente: esto reduce notablemente el volumen de la máquina, sin perjudicar el rendimiento.

Pueden ser utilizadas como máquinas individuales o integradas en una línea de trabajo gracias al sistema de salida de las macetas en la cinta transportadora.

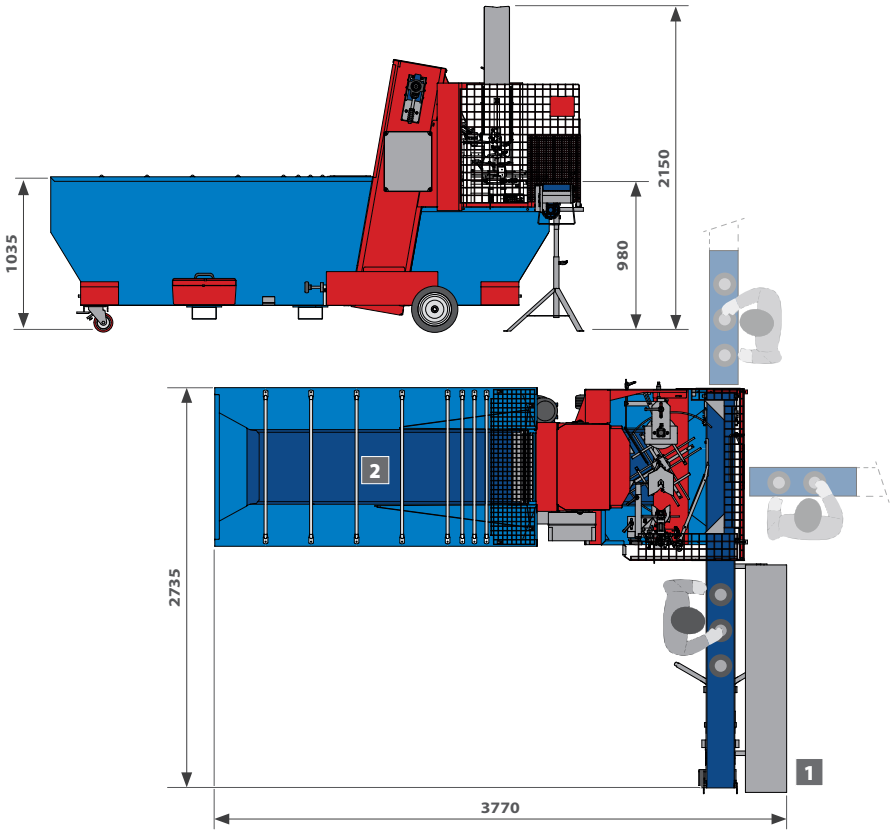

CARACTERÍSTICAS TÉCNICAS

- Capacidad tolva (estándar): 1100 litros para la IA2500 y 700 litros para la IA2400.
- Cabezal individual y desapilador neumático para macetas termoformadas o a inyección, tanto redondas como cuadradas (diám. macetas 8 ÷ 24 cm).

1 Cinta de salida de macetas a velocidad fija con atril; longitud estándar L = 3000 mm.

2 Fondo de la tolva a cinta, con desplazamiento en los rodillos.

- Patas de apoyo regulables.
- Punzón diám. 30 mm y perforadoras de acero diám. 40 ÷ 90 mm proporcionadas.

p. 52-53

DETALLES

p. 54-55

PRINCIPALES ACCESORIOS

36 37 39 40 41 42 43 44 45

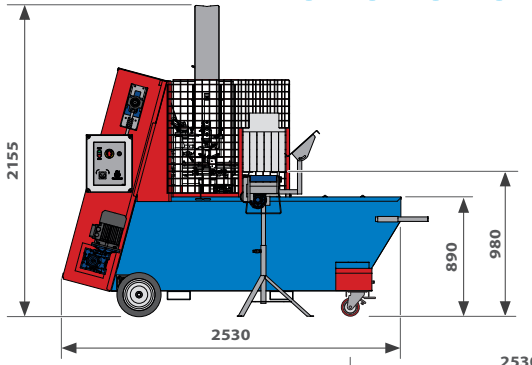

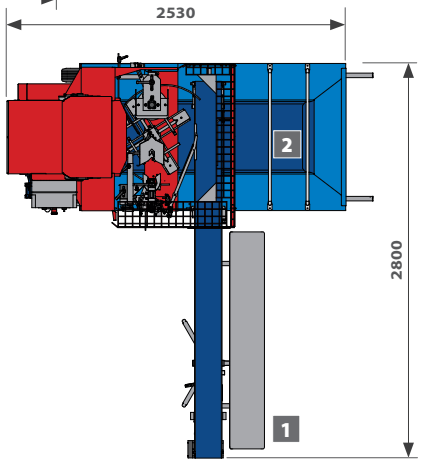

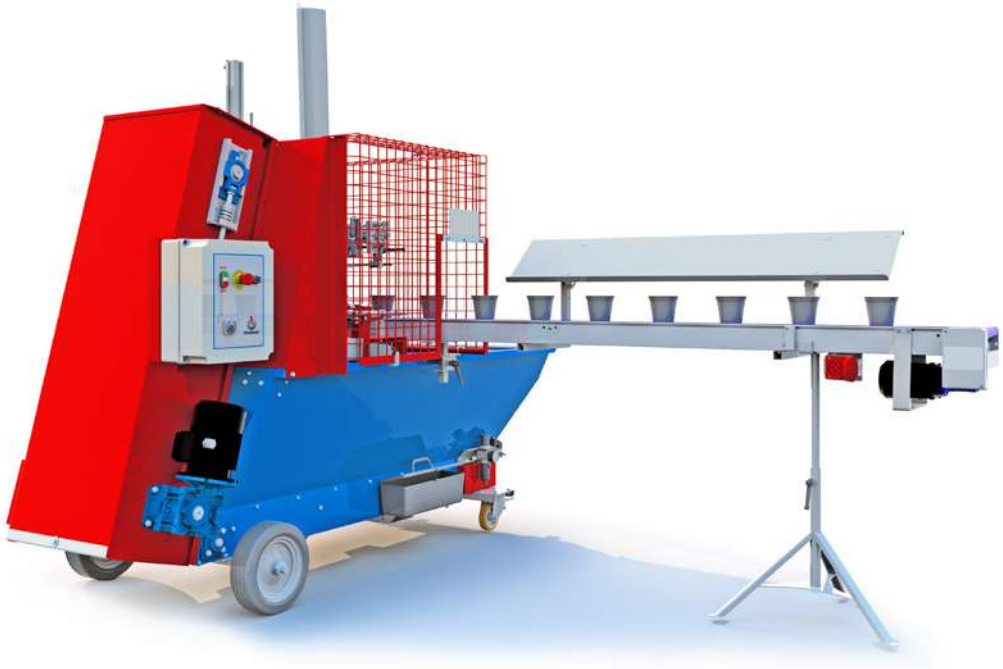

IA2400 con **cabezal individual** con macetas biodegradables.

DATOS TÉCNICOS	UDM	IA2400
PRODUCCIÓN HORARIA (máx) - cabezal doble, maceta Ø 8cm	macetas/hora	3500
PRODUCCIÓN HORARIA (máx) - cabezal individual, maceta Ø 8cm	macetas/hora	2400
CAPACIDAD TOLVA (estándar)	l	700 (550*)
POTENCIA INSTALADA	kW	1,5
CONSUMO AIRE	l/min	135
ALTURA OPERATIVA	mm	980
PESO	kg	575

** = capacidad real de la tolva con mamparo*