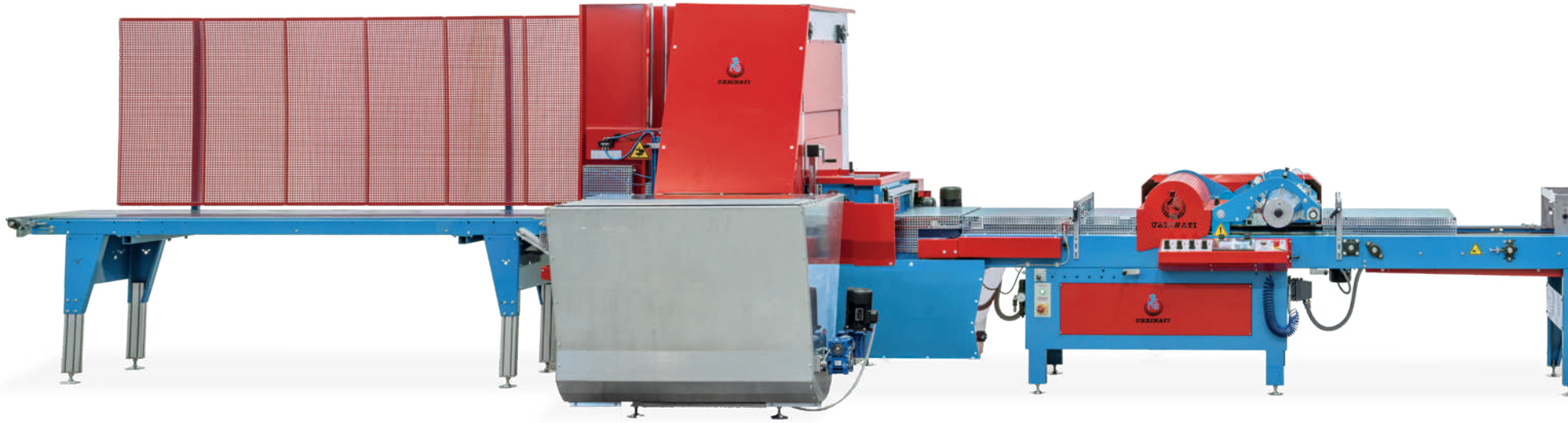

DESCRIPCIÓN DE LA MÁQUINA

La línea de siembra de rodillo SIGMA80 es una línea de alto rendimiento gracias al uso de una cinta de trasporte de 800 mm que permite utilizar los contenedores en posición transversal en lugar de longitudinal respecto al sentido de marcha.

Está equipada con una cinta de entrada para las pilas de contenedores vacíos que garantiza un flujo constante en el desapilador colocado antes de la llenadora de sustrato.

Es adecuada para todos los tipos de bandejas: poliestireno, termoformadas y a inyección. La llenadora garantiza una uniformidad ideal de todos los alvéolos y la posibilidad de regular la densidad final del sustrato.

Las bandejas que salen de la llenadora pasan bajo el rodillo marcador motorizado: la perfecta sincronización entre el avance del contenedor y el rodillo garantiza una posición centrada de la marca en el alvéolo y una forma perfectamente regular.

El rodillo de siembra permite luego distribuir individualmente las semillas en los alvéolos, tanto de pequeñas como de grandes dimensiones.

Por último, la unidad de cubierta e riego completa el ciclo de siembra y la unidad de apilado, con el apilador a balancines, vuelve a reagrupar en pilas ordenadas los contenedores recién sembrados.

Cada componente de la máquina está diseñado y realizado a medida, segùn las exigencias de los clientes, y estudiado para mejorar el trabajo de los operadores, para reducir el mantenimiento y acelerar las operaciones de cambio de semilla.

p. 36-39

1 2 3 5 7 8 11 12 13

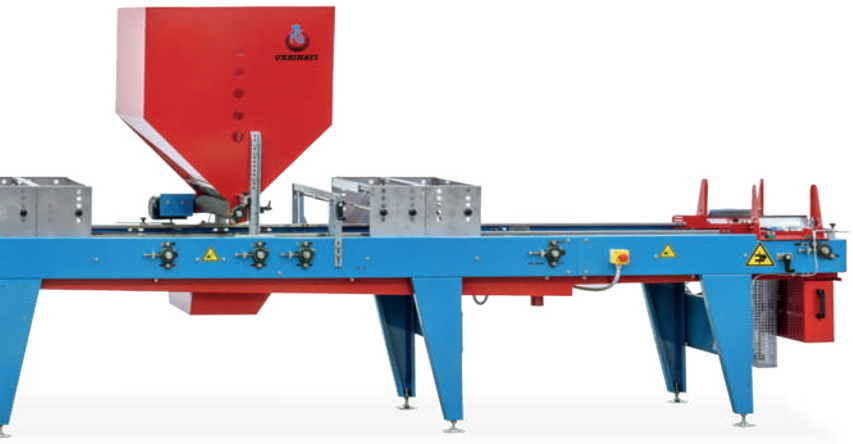

CARACTERÍSTICAS TÉCNICAS

1 Cinta de alimentación de pilas vacías L = 3300 mm.

2 Desapilador de 2 movimientos para bandejas de poliestireno.

3 Capacidad de la tolva 900 litros. Cinta transportadora con rodillos y eje agitador de paletas en el fondo de la tolva.

4 Elevador para sustrato de doble cadena, ancho 690 mm.

5 Llenadora de rotor longitudinal de 4 palas con inversor de giro.

6 Aliviadero de doble sinfín con cepillo motorizado para limpieza de bandejas.

7 Tolva con tornillo sinfín de recuperación sustrato sobrante.

8 Rodillo marcador con cepillo de limpieza.

9 Rodillo de siembra con insertos de latón: los insertos permiten la realización de perforaciones precisas a partir de 0,15 mm de diámetro.

10 Barras de soplado con doble hilera de boquillas y bandeja lleva-semillas oscilante.

11 Martillos de velocidad regulable para mejorar el singularizado y posicionamiento de la semilla en el centro del agujero.

12 Panel de control con pantalla táctil a color de 8,4".

13 Doble unidad de riego, cada una compuesta por una unidad de barras perforadas, longitud 500 mm y 3 barras.

14 Unidad de cubierta a rodillo para vermiculita: velocidad y dosificación regulables, capacidad 430 litros.

15 Unidad de apilado: apilador de balancines.

16 Bnadeja de recuperación de semillas.

17 Bandeja de recuperación de sustrato.

18 Avance transversal de las bandejas.

- Sistema de regulación de guías rápido autocentrante.

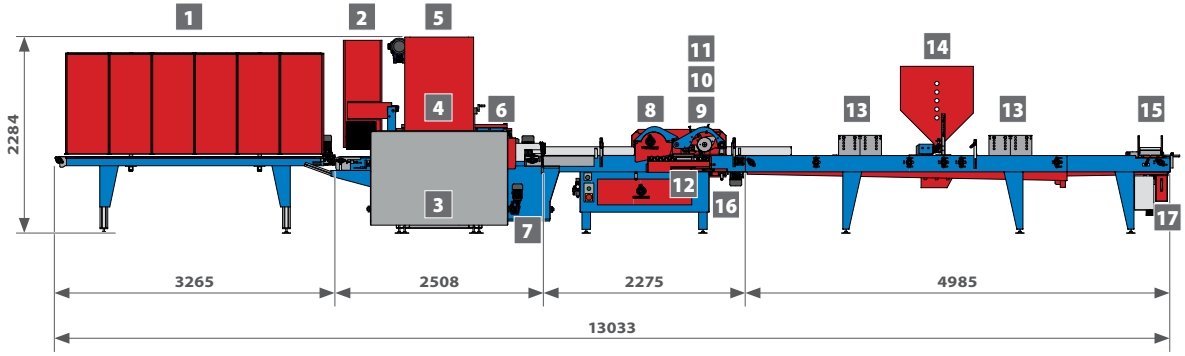

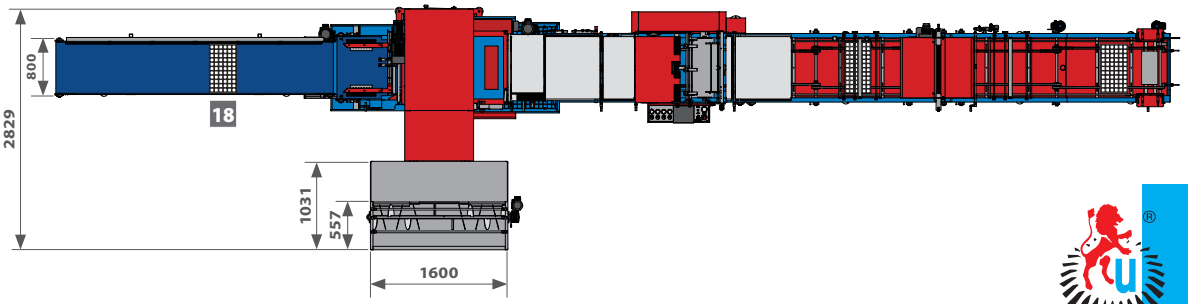

DATOS TÉCNICOS	UDM	SIGMA80
PRODUCCIÓN HORARIA (máx)	bandejas/hora	1800
MEDIDAS BANDEJAS (máx)	mm	600x400
BOMBA DE VACÍO	modelo	PVA 1800
CONSUMO AIRE (máx)	l/min	300
CONSUMO AGUA a 2 atm (máx)	l/min	50
POTENCIA INSTALADA	kW	12
PESO	kg	2470

p. 34-35

DETALLES

PRINCIPALES ACCESORIOS

14 18 19 20 21 23 24 25 26 27 29 30