ALFA65

fino a 1.200 seminiere/ora - LINEA DI SEMINA

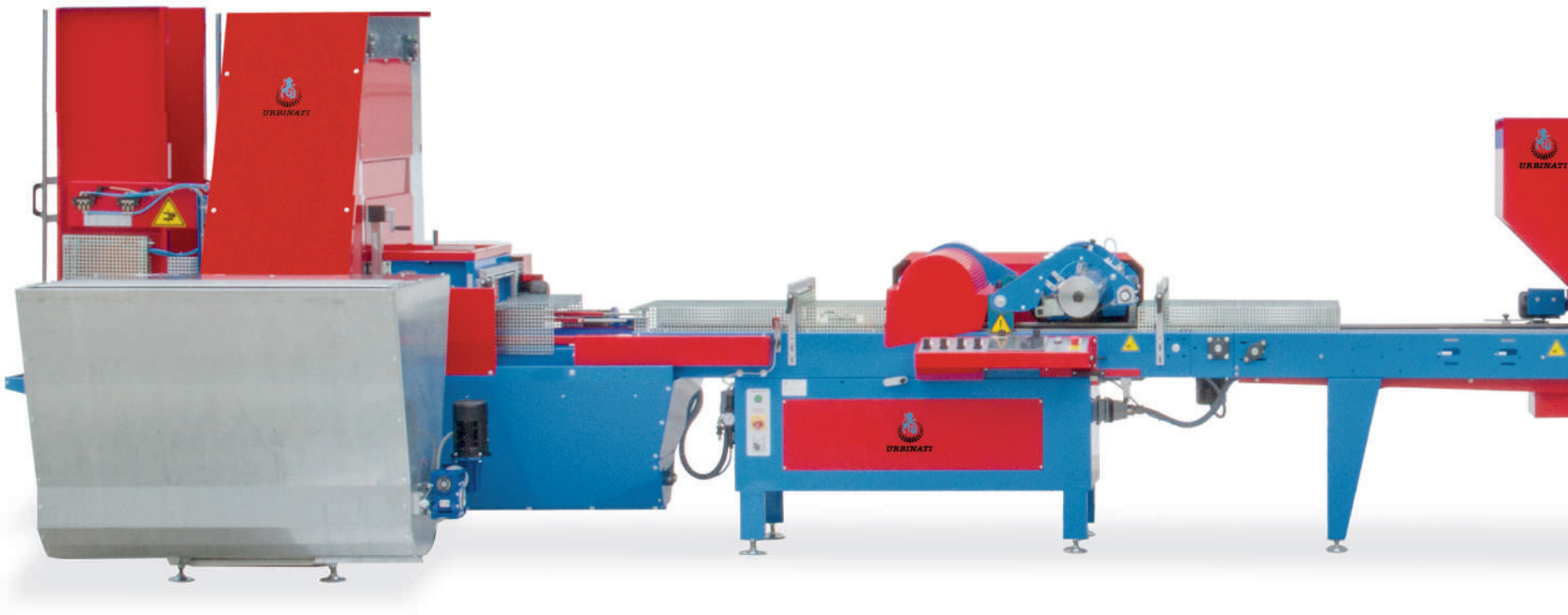

DESCRIZIONE MACCHINE

La linea di semina a rullo ALFA65 è una linea modulare ad alte prestazioni, capace di seminare fino a 1200 contenitori l'ora.

È adatta a tutti i tipi di seminiere: polistirolo, termoformate e plastica rigida ad iniezione e, a seconda della tipologia, è disponibile un distributore che consente l'inserimento automatico dei contenitori vuoti all'interno della linea.

Il riempitore garantisce un'ottima uniformità di copertura per tutti gli alveoli, la possibilità di regolare la densità finale del terriccio e dispone di una tramoggia addizionale per il recupero automatico della torba in eccesso.

Il cuore della macchina è nella seminatrice ALFA: i contenitori in uscita passano sotto ad un rullo marcatore che consente la realizzazione di un'impronta centrale ed omogenea in cui andrà posizionato il seme. La seconda fase è quella di semina con i semi che vengono posizionati in maniera singola, precisa ed omogenea grazie ad un apposito rullo forato.

La flessibilità delle macchine Urbinati e l'incomparabile potere aspirante consentono di poter seminare tutte le tipologie di seme, indipendentemente dalle dimensioni.

Infine, l'unità di copertura e irrigazione completano il ciclo di semina, mentre l'unità di accatastamento, con l'impilatore a bilancieri, ordina i contenitori appena seminati in pile per facilitarne l'estrazione o la pallettizzazione.

Ogni componente della macchina è progettata e realizzata in base alle esigenze del cliente, studiata per migliorare il lavoro degli operatori, ridurre la manutenzione e velocizzare le operazioni di cambio seme.

DATI TECNICI
PRODUZIONE ORARIA (max)
DIMENSIONI SEMINIERE (max)
POTENZA INSTALLATA
POMPA VUOTO
CONSUMO ARIA (max)
CONSUMO ACQUA a 2 atm (max)
PESO

p. 36-39

1 2 3 4 5 7 8 11 12 13 14

Video

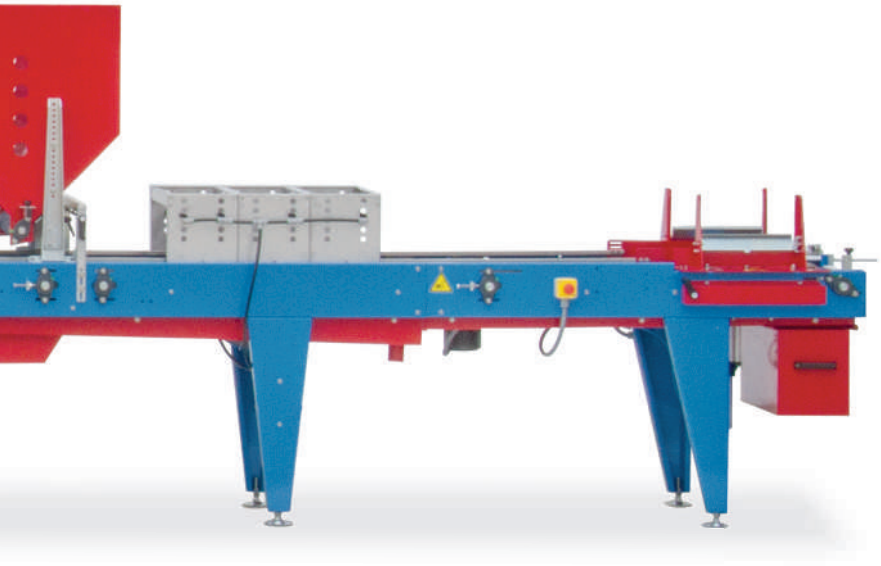

U.M.	ALFA65	ALFA65 A	ALFA65 E
seminiere/ora	1200	1000	1000
mm	600x400	750x400	750x500
kW	9,5	9,5	9,5
modello	PVA 1300	PVA 1300	PVA 1300
l/min	200	200	200
l/min	25	25	25
kg	2030	2030	2030

p. 34-35

DETTAGLI

ACCESSORI PRINCIPALI

15 18 19 20 21 23 24 25 26 27 29 30

CARATTERISTICHE TECNICHE

1 Distributore a 2 movimenti per seminiere in polistirolo.

2 Capacità tramoggia 900 litri. Nastro trasportatore con rullini e agitatore albero a pale sul fondo.

3 Elevatore terriccio a doppia catena, larghezza 470 mm.

4 Riempitore con rotore longitudinale a 4 pale e invertitore di rotazione.

5 Scolmatore a doppia coclea e spazzola motorizzata per pulizia seminiere.

6 Tramoggia di recupero terriccio in eccesso con coclea.

7 Rullo forma impronta con spazzola di pulizia.

8 Rullo semina con inserti in ottone: gli inserti consentono la realizzazione di forature precise a partire da 0,15 mm di diametro.

9 Barre soffio con doppia fila di ugelli e piatto porta seme oscillante.

10 Martelletti a velocità regolabile per migliorare la singolarizzazione e il posizionamento del seme al centro del foro.

11 Pannello di controllo con touch-screen a colori da 8,4".

12 Unità di copertura per vermiculite: velocità e dosaggio regolabili, capacità 230 litri.

13 Unità di irrigazione con modulo a barre forate: lunghezza 750 mm a 4 barre.

14 Unità di accatastamento con impilatore a bilancieri.

15 Cassetto recupero semi.

16 Cassetto recupero terriccio.

17 Avanzamento seminiere longitudinale.
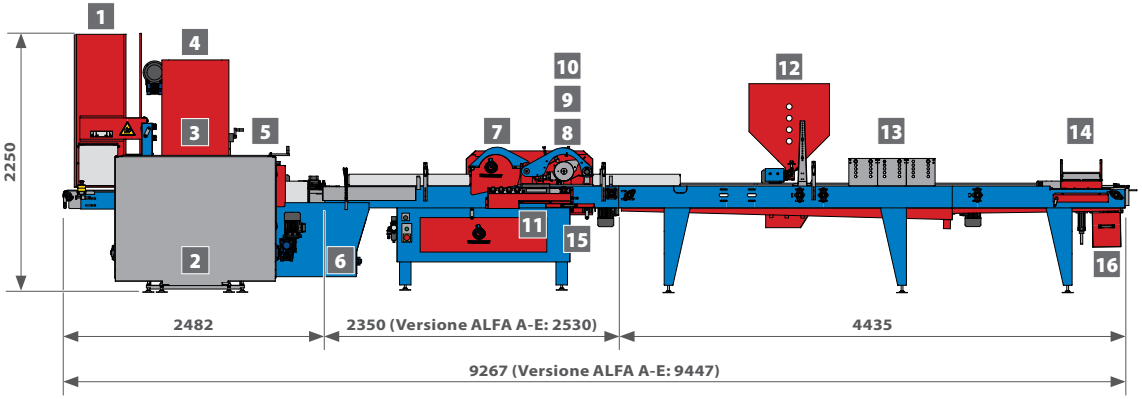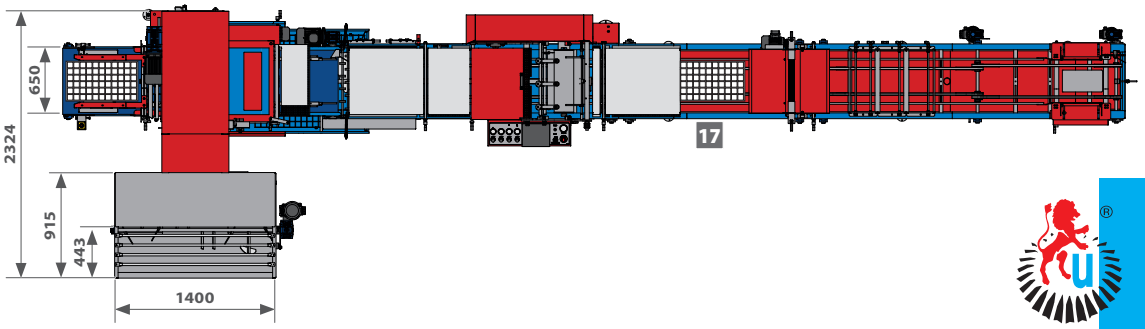
- Sistema regolazione guide rapido autocentrante.