SISTEMI DI SEMINA
FUNZIONAMENTO

SISTEMA DI SEMINA **A FILE**
per KAPPA65C

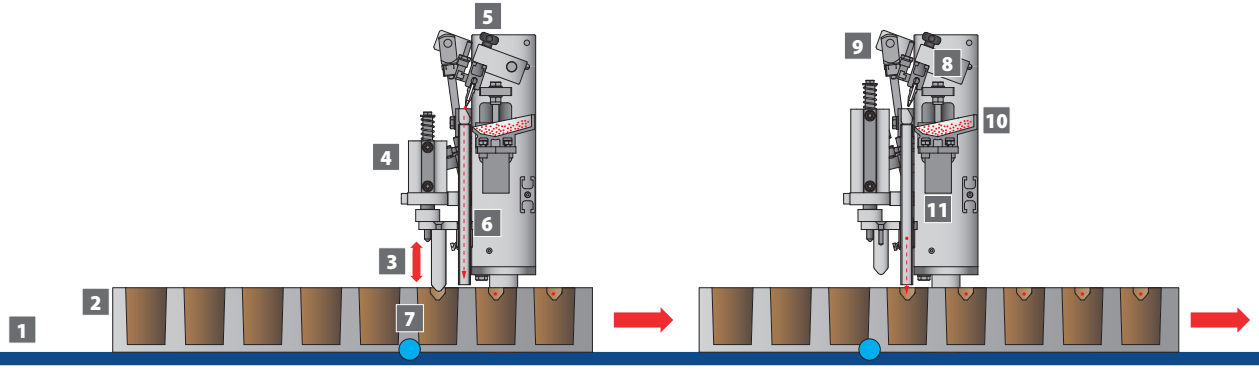

1 Nastro avanzamento.
2 Seminiera.
3 Tamponi forma impronta.
4 Cilindro impronta.
5 Barra porta ugelli.
6 Tubo discesa seme.
7 Sensore per azzeramento.
8 Ugello aspirazione seme.
9 Cilindro rotazione ugello.
10 Piatto porta-seme.
11 Dispositivo vibrante per piatto portaseme: ottimizza il prelievo di semi di grandi dimensioni e facilita la semina in caso di piccole quantità di seme nel piatto.

SISTEMA DI SEMINA **A RULLO CON PIASTRA**
per SEMBLOCK

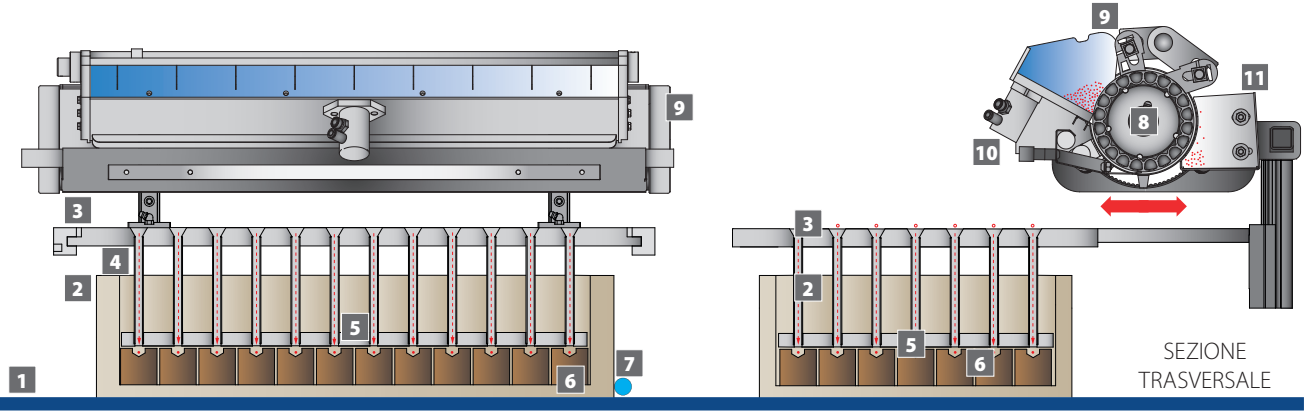

1 Nastro avanzamento.
2 Cassetta con cubetti di torba.
3 Piastra per la semina.
4 Tubo discesa seme.
5 Cassetto caduta seme ad apertura pneumatica.
6 Cubetto di torba con impronta preformata.
7 Sensore per azzeramento.
8 Rullo semina, 110 mm di diametro.
9 Piatto porta-seme.
10 Dispositivo vibrante per piatto portaseme: ottimizza il prelievo di semi di grandi dimensioni e facilita la semina in caso di piccole quantità di seme nel piatto
11 Piatto recupero seme.

SISTEMA DI SEMINA **A RULLO**

A CONTROLLO ELETTRONICO

per LAMBDA65-65C, YPSILON65-65C

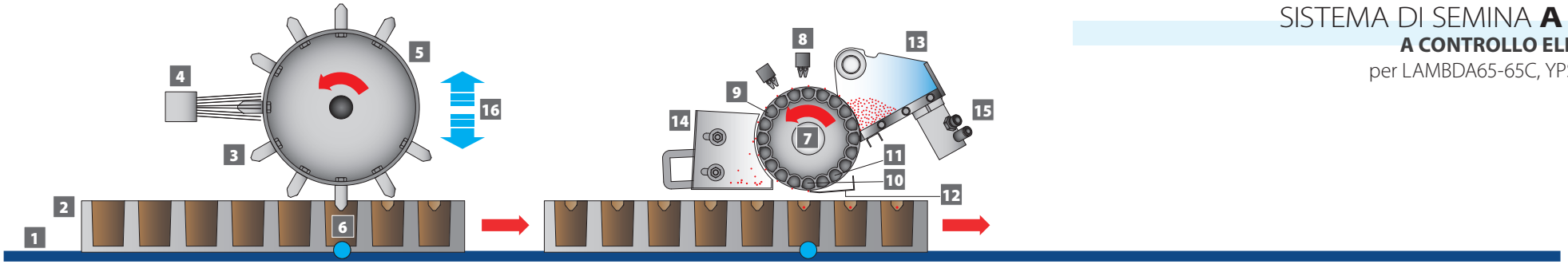

1 Nastro avanzamento.

2 Seminiera.

3 Tamponi in alluminio di diametro e forma diversi in base all'alveolo ed alle esigenze colturali.

4 Spazzola in polipropilene per la pulizia del terriccio fra i tamponi.

5 Rullo forma impronta azionato e sincronizzato con l'avanzamento della seminiera.

6 Sensore per azzeramento.

7 Rullo semina da 110 mm di diametro.

8 Barre soffio con doppio foro per singolarizzazione del seme nell'ugello.

9 Canali vuoto per aspirazione seme.

10 Canali a bassa pressione (0,2 bar) per caduta seme.

11 Canali ad alta pressione per pulizia ugelli.

12 Lama parasoffio.

13 Piatto porta-seme: si muove trasversalmente per distribuire uniformemente il seme su tutta la larghezza di lavoro.

14 Piatto recupero seme.

15 Vibratore sul piatto porta seme. Ottimizza il prelievo dei semi di grandi dimensioni e facilita la semina con piccole quantità di seme.

16 Regolazione elettronica dell'altezza di lavoro dei rulli.

SISTEMA DI SEMINA **A RULLO**

A TRASMISSIONE MECCANICA

per SIGMA80, ALFA65, BETA65-65C

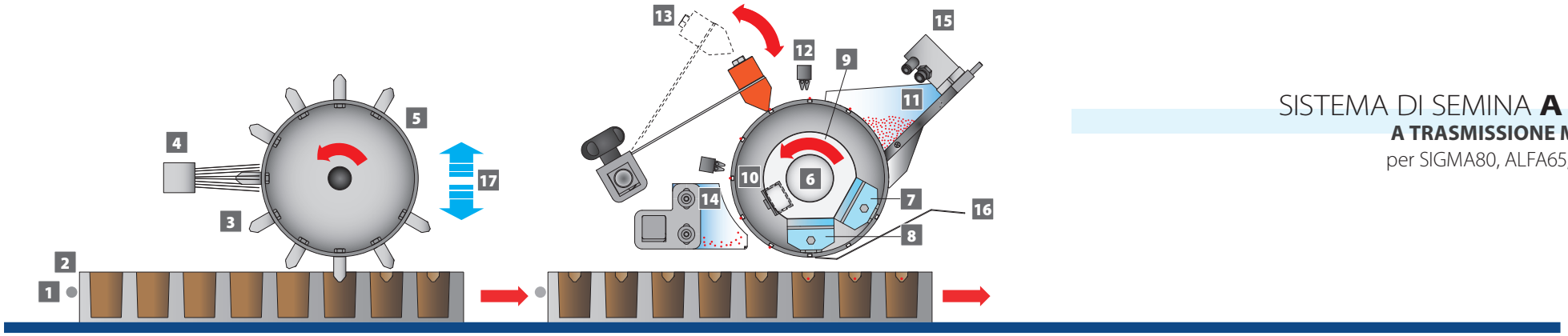

1 Traversino avanzamento seminiera.

2 Seminiera.

3 Tamponi in alluminio di diametro e forma diversi in base all'alveolo ed alle esigenze colturali.

4 Spazzola in polipropilene per la pulizia del terriccio fra i tamponi.

5 Rullo forma impronta sincronizzato con l'avanzamento della seminiera.

6 Rullo semina da 169 mm di diametro.

7 Camera ad alta pressione per pulizia ugelli.

8 Camera a bassa pressione (0,2 bar) per caduta seme.

9 Vuoto per aspirazione seme.

10 Serbatoio aria di compensazione per la caduta seme.

11 Piatto porta-seme, in metacrilato trasparente, si muove trasversalmente per distribuire uniformemente il seme su tutta la larghezza di lavoro.

12 Doppia barra soffio per migliorare la singolarizzazione dei semi.

13 Martelletti a velocità regolabile. La vibrazione prodotta ottimizza la singolarizzazione e il posizionamento dei semi al centro dei fori del rullo semina.

14 Piatto recupero seme.

15 Vibratore (accessorio).

16 Lama parasoffio.

17 Regolazione elettronica dell'altezza di lavoro del rullo impronta e del rullo semina.