ESTREL

EXTRACTOR ELECTROMECÁNICO - **de hasta 700 bandejas/hora**

ACCESORIOS

- **Placas** con púas.
- **Contraplaca de soporte** para bandejas ligeras o termoformadas.
- **Segunda cuchilla superior** de detención bandejas.
- **Kit de ruedas** delanteras giratorias.

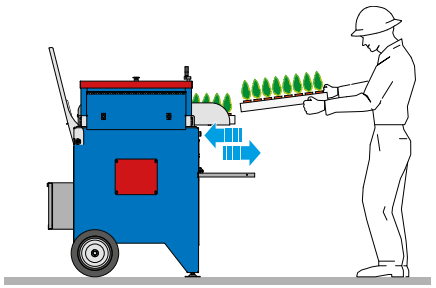

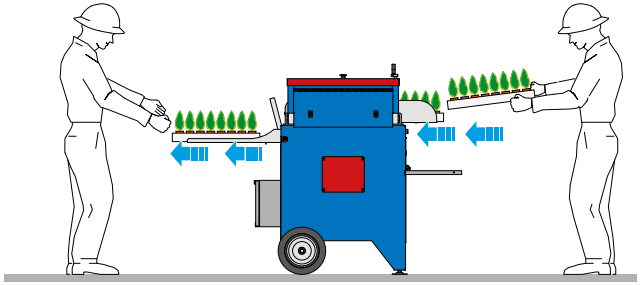

Bandeja con **plántulas de hinojo** extraídas.

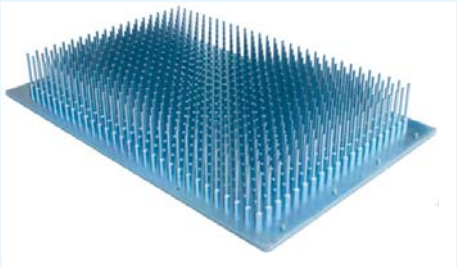

Placas con púas.

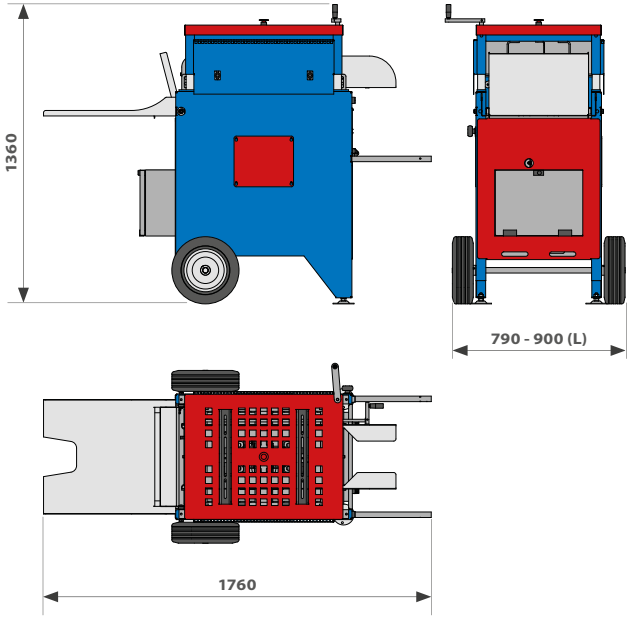

DESCRIPCIÓN DE LA MÁQUINA

El extractor electromecánico ESTREL es capaz de extraer las plántulas de las bandejas con operación de corriente eléctrica.

CARACTERÍSTICAS TÉCNICAS

- Altura de introducción de las púas ajustable para adaptarla a los diferentes tipos de plantas y bandejas.
- Posibilidad de trabajar con uno o dos operadores.

DATOS TÉCNICOS	UDM	ESTREL	ESTREL L
PRODUCCIÓN HORARIA (máx)	bandejas/hora	700	700
MEDIDAS BANDEJAS (máx)	mm	650x400	750x500
ALTURA BANDEJAS (máx)	mm	100	100
PESO	kg	230	250
POTENCIA INSTALADA	kW	1,3	1,3
FUERZA DE EMPUJE	kg	500	500

URBINATI