ESTREL

EXTRACTEUR ELECTROMECANIQUE - **jusqu'à 700 plaques/heure**

ACCESSOIRES

- **Plateau d'extraction**.
- **Contreplaque de support** pour plaques légères ou thermoformées.
- **Deuxième lame supérieure** de retenue de plaques.
- **Kit de roues** avant tournantes.

Plaques avec **jeunes plantes de fenouil** extraites.

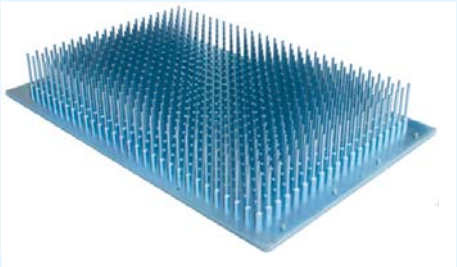

Plateau d'extraction.

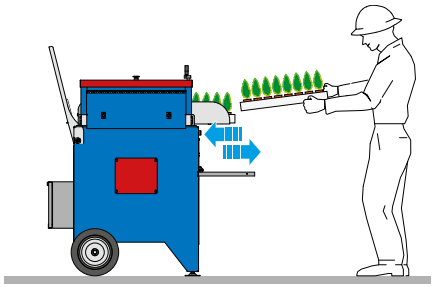

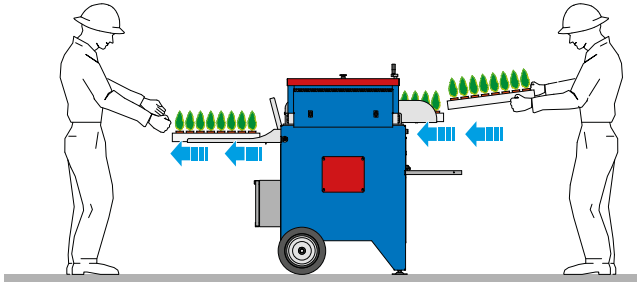

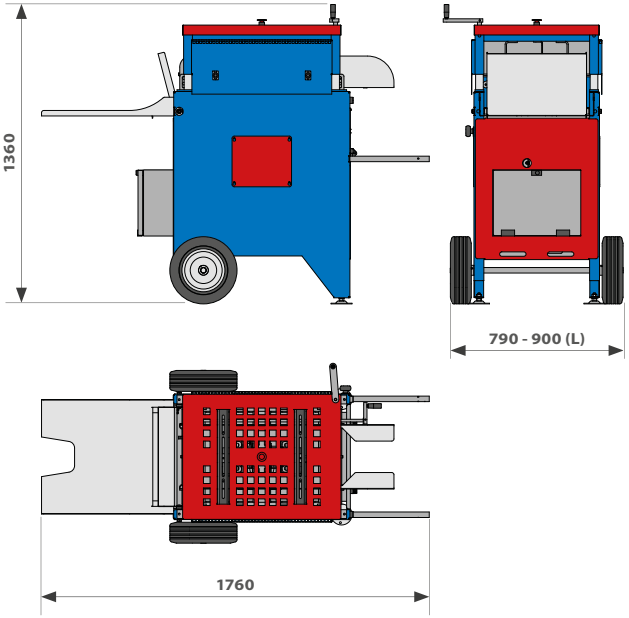

DESCRIPTION DE LA MACHINE

L'extracteur électromécanique ESTREL, avec fonctionnement à courant électrique, est capable d'extraire les plants des plaques.

CARACTERISTIQUES TECHNIQUES

- Réglage de la hauteur d'insertion des poinçons d'extraction pour adapter à différents types de plants et de plaques.
- Possibilité de travailler avec un ou deux opérateurs.

DONNEES TECHNIQUES	U.M.	ESTREL	ESTREL L
PRODUCTION HORAIRE (max)	plaques/heure	700	700
DIMENSIONS DES PLAQUES (max)	mm	650x400	750x500
HAUTEUR DES PLAQUES (max)	mm	100	100
POIDS	kg	230	250
PUISSANCE ELECTRIQUE	kW	1,3	1,3
PUISSANCE DE POUSSEE	kg	500	500

URBINATI